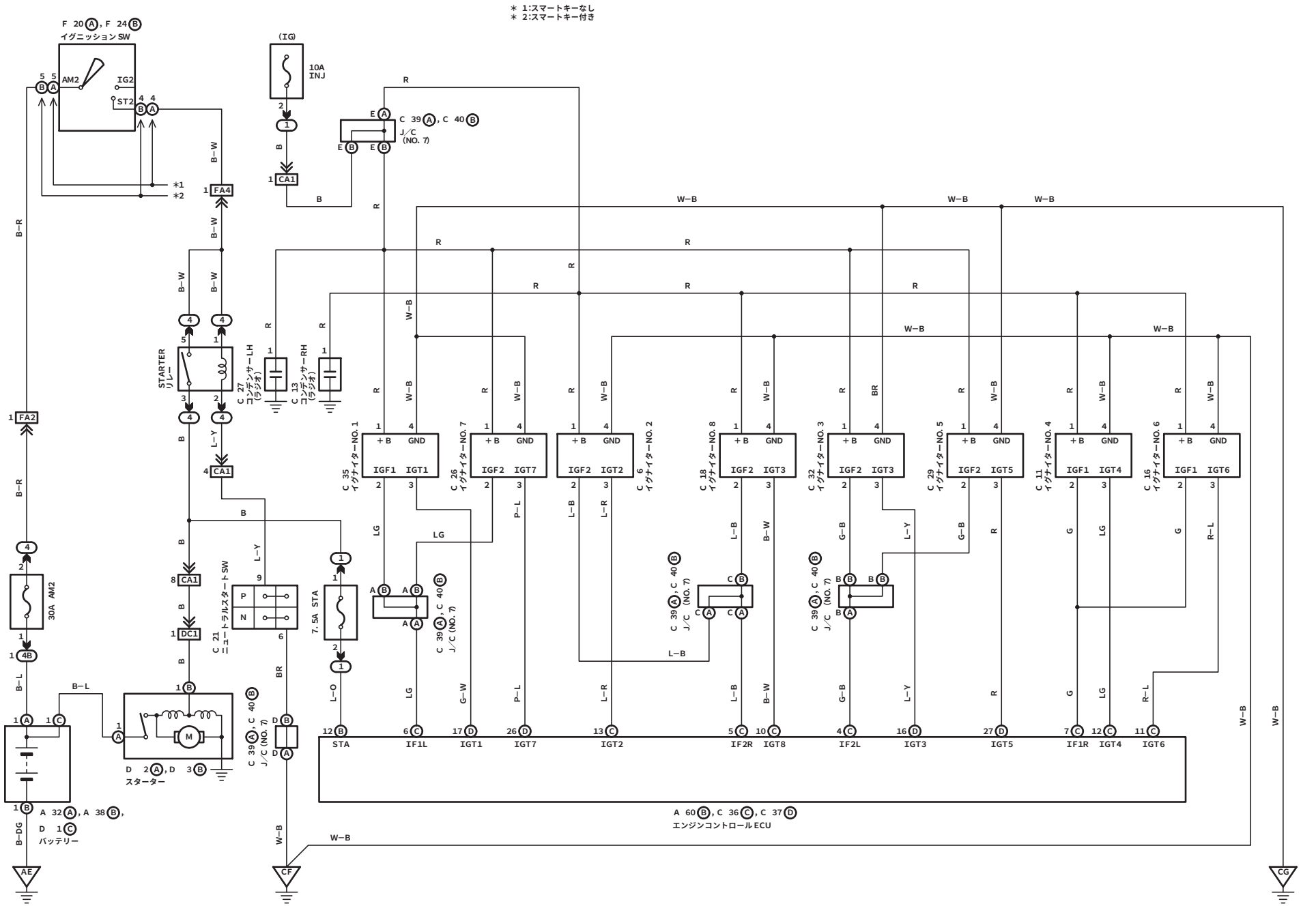
＊ 1:スマートキーなし
＊ 2:スマートキー付き
F 20 A, F 24 B
イグニッション SW
AM2
IG2
ST2
(IG)
10A
INJ
C 39 A, C 40 B
J/C
(NO. 7)
FA4
FA2
CA1
DC1
STARTER
リレー
C 27
コンデンサーLH
(ラジオ)
C 13
コンデンサーRH
(ラジオ)
C 35
イグナイターNO. 1
C 26
イグナイターNO. 7
C 6
イグナイターNO. 2
C 18
イグナイターNO. 8
C 32
イグナイターNO. 3
C 29
イグナイターNO. 5
C 11
イグナイターNO. 4
C 16
イグナイターNO. 6
+B
GND
IGF1
IGT1
IGF2
IGT7
IGT2
IGT3
IGT5
IGT4
IGT6
30A AM2
C 21
ニュートラルスタートSW
P
N
7.5A STA
STA
IF1L
IGT1
IGT7
IGT2
IF2R
IGT8
IF2L
IGT3
IGT5
IF1R
IGT4
IGT6
A 60 B, C 36 C, C 37 D
エンジンコントロール ECU
D 2 A, D 3 B
スターター
A 32 A, A 38 B,
D 1 C
バッテリー
AE
CF
CG
B-R
B-W
B
L-Y
R
W-B
LG
P-L
L-B
L-R
G-B
BR
G
R-L
B-L
B-DG
L-O
G-W
HS008291
X297S0108000043