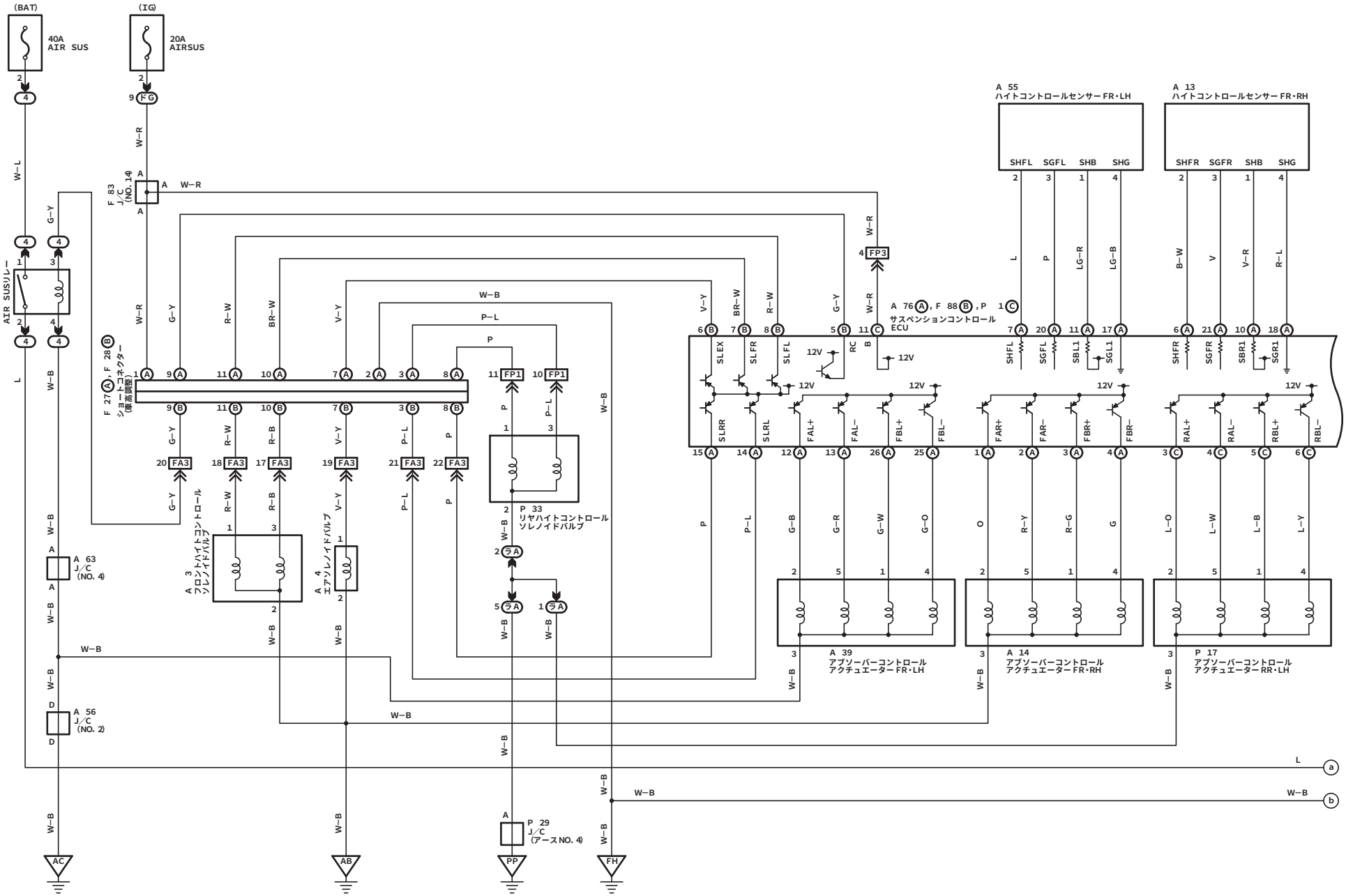
(BAT)
40A
AIR SUS
(IG)
20A
AIRSUS
AIR SUSリレー
F 83
J/C
(NO. 14)
F 27, F 28
ショートコネクター
(車高調整)
A 3
フロントハイトコントロール
ソレノイドバルブ
A 4
エアソレノイドバルブ
P 33
リヤハイトコントロール
ソレノイドバルブ
A 63
J/C
(NO. 4)
A 56
J/C
(NO. 2)
P 29
J/C
(アースNO. 4)
A 55
ハイトコントロールセンサーFR・LH
A 13
ハイトコントロールセンサーFR・RH
A 76, F 88, P
サスペンションコントロール
ECU
A 39
アブソーバーコントロール
アクチュエーターFR・LH
A 14
アブソーバーコントロール
アクチュエーターFR・RH
P 17
アブソーバーコントロール
アクチュエーターRR・LH
12V
AC
AB
PP
FH
HS008298
X297S0108000073

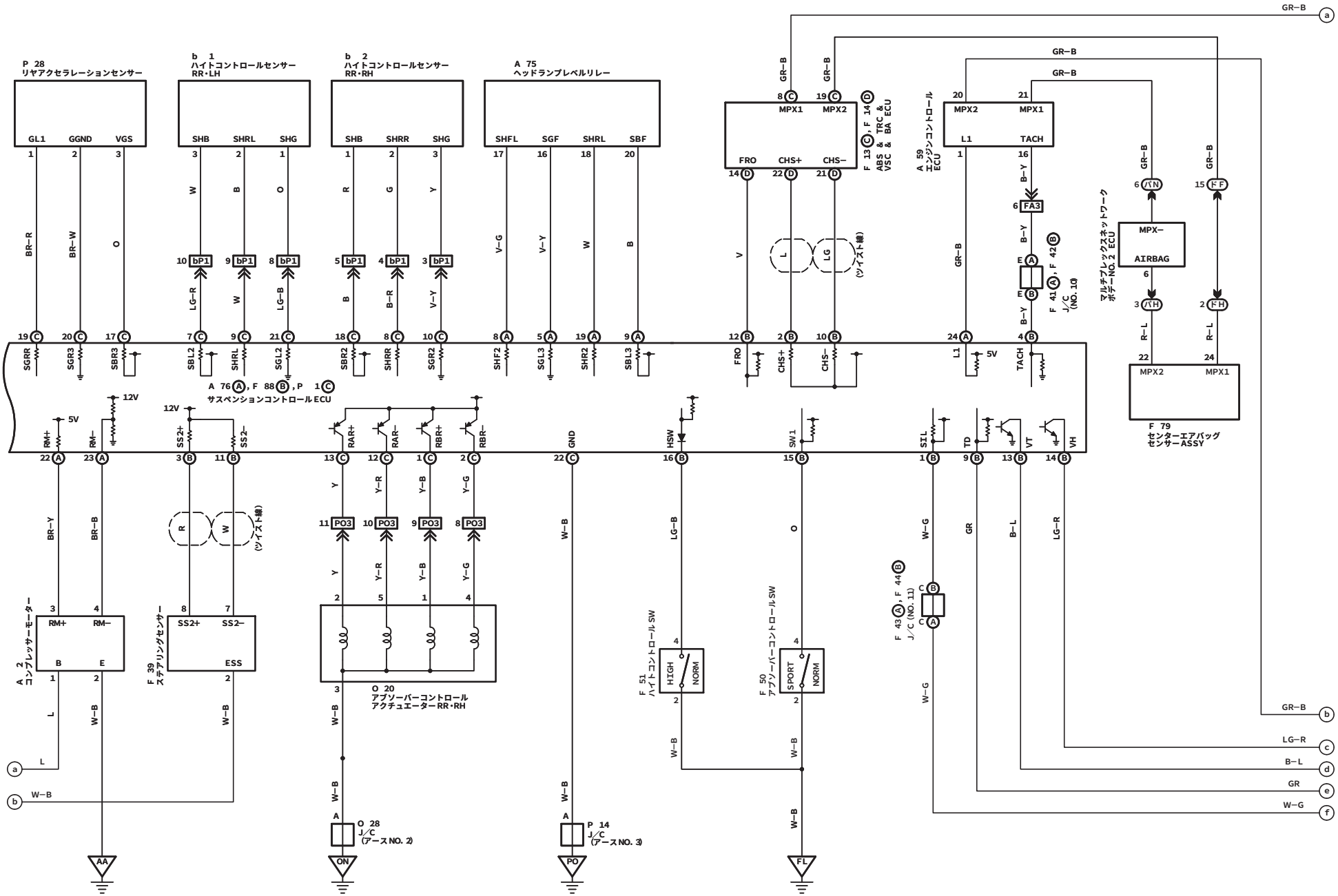

HS008299
X297S0108000073

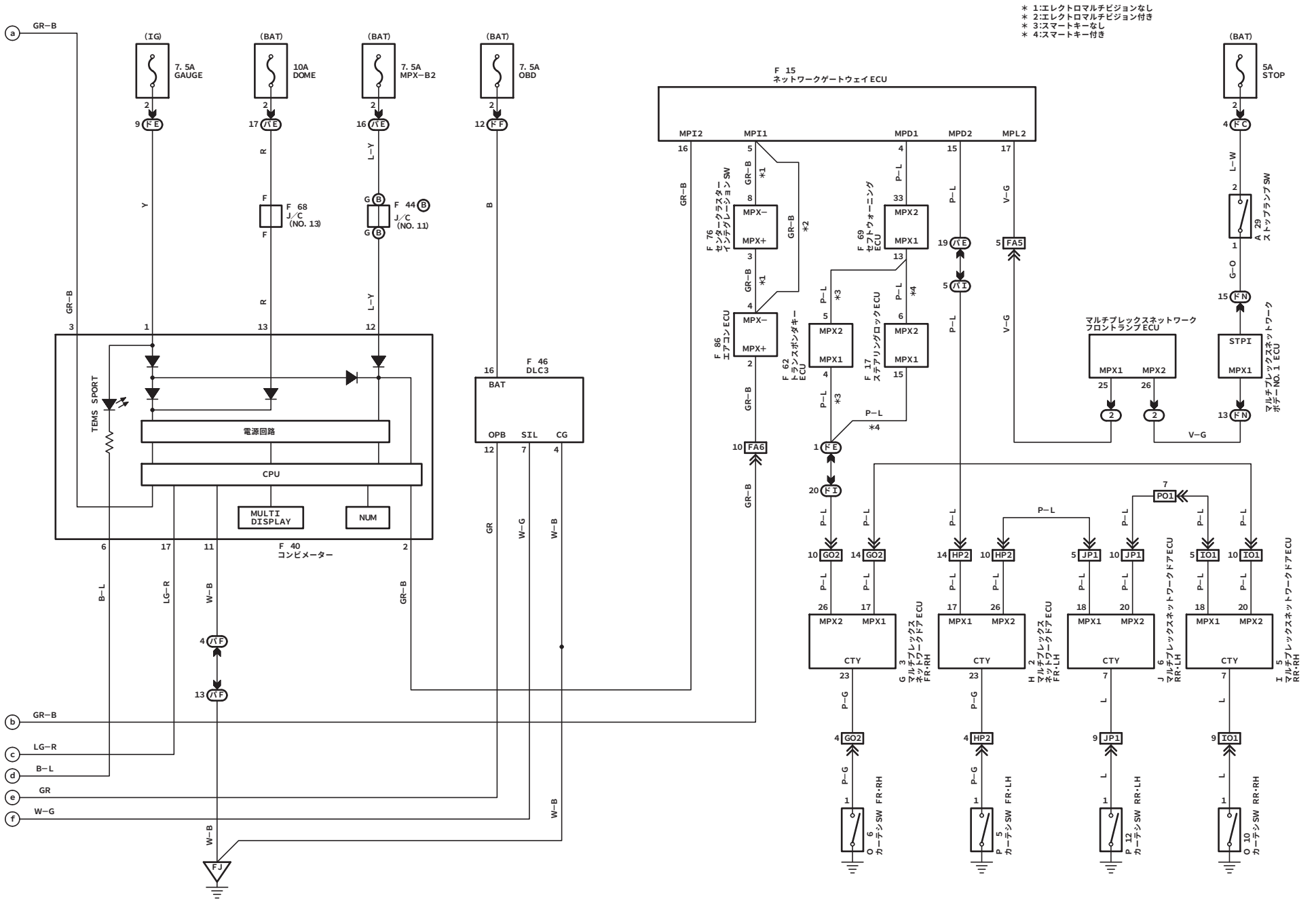
＊ 1:エレクトロマルチビジョンなし
＊ 2:エレクトロマルチビジョン付き
＊ 3:スマートキーなし
＊ 4:スマートキー付き
(IG)
7. 5A
GAUGE
(BAT)
10A
DOME
7. 5A
MPX−B2
7. 5A
OBD
5A
STOP
F 68
J／C
(NO. 13)
F 44
J／C
(NO. 11)
F 46
DLC3
BAT
OPB
SIL
CG
TEMS
SPORT
電源回路
CPU
MULTI
DISPLAY
NUM
F 40
コンビメーター
F 15
ネットワークゲートウェイ ECU
MPI2
MPI1
MPD1
MPD2
MPL2
F 76
センターメーター
インテグレーションSW
F 69
キャプトウォーニング
ECU
F 86
エアコンECU
F 62
トランスポンダキー
ECU
F 17
ステアリングロックECU
マルチプレックスネットワーク
フロントランプECU
MPX1
MPX2
STPI
A 29
ストップランプSW
マルチプレックスネットワーク
ボデーNO. 1 ECU
CTY
G 3
マルチプレックス
ネットワークドアECU
FR・RH
H 2
マルチプレックス
ネットワークドアECU
FR・LH
J 6
マルチプレックスネットワークドアECU
RR・LH
I 5
マルチプレックスネットワークドアECU
RR・RH
O 6
カーテシSW FR・RH
P 5
カーテシSW FR・LH
P 12
カーテシSW RR・LH
O 10
カーテシSW RR・RH
FJ
HS008300
X297S0108000073