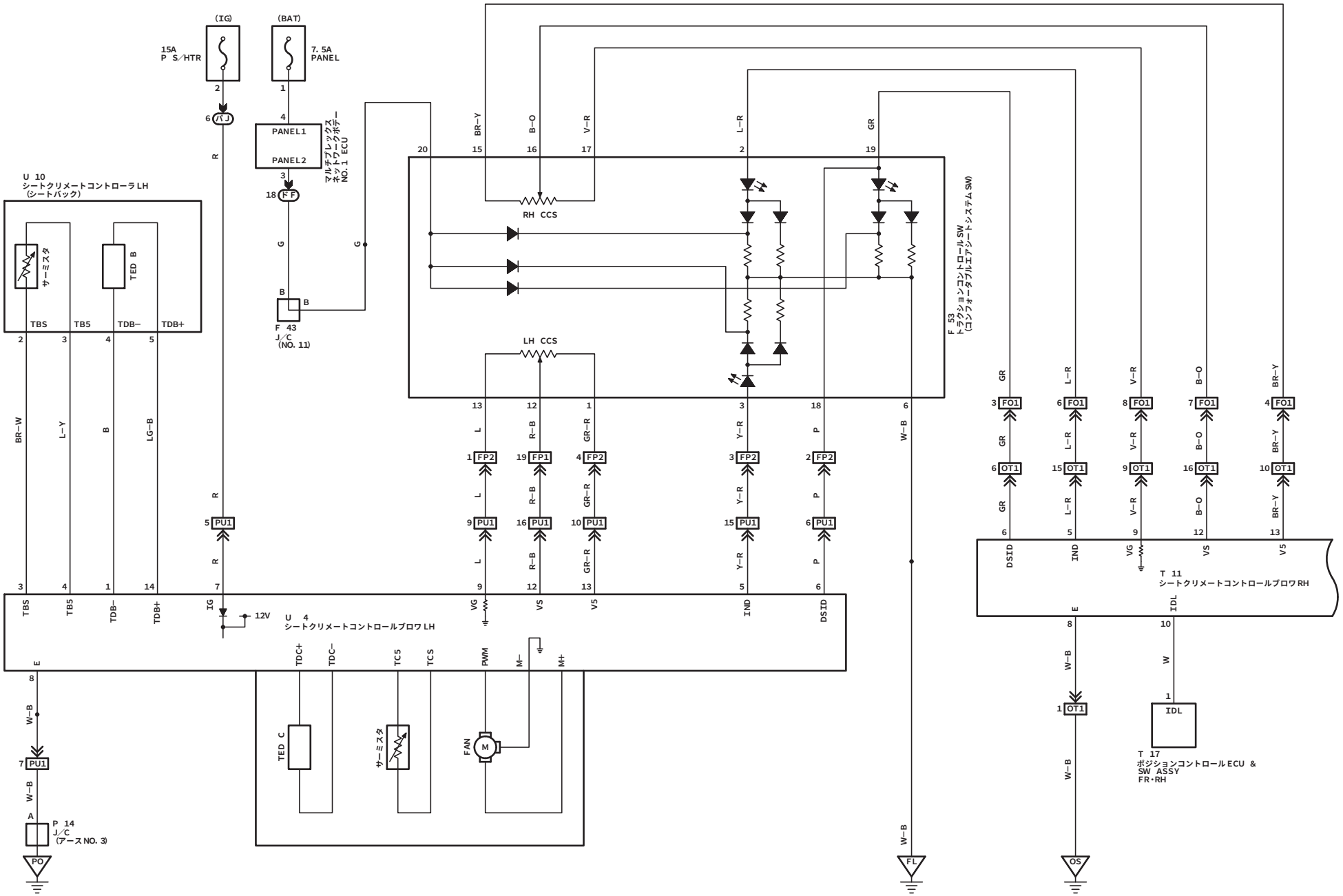
(IG)
(BAT)
15A
P S/HTR
7. 5A
PANEL
PANEL1
PANEL2
マルチプレックス
ネットワークボデー
NO. 1 ECU
U 10
シートクリメートコントローラ LH
(シートバック)
サーミスタ
TED B
TBS
TB5
TDB−
TDB+
F 43
J/C
(NO. 11)
RH CCS
LH CCS
F 53
トラクションコントロール SW
(コンフォータブルエアシートシステム SW)
U 4
シートクリメートコントロールブロワ LH
12V
TDC+
TDC−
TC5
TCS
PWM
M−
M+
TED C
FAN
P 14
J/C
(アース NO. 3)
PO
FL
T 11
シートクリメートコントロールブロワ RH
DSID
IND
VG
VS
V5
IDL
T 17
ポジションコントロール ECU &
SW ASSY
FR・RH
OS
HS008317
X297S0108000173

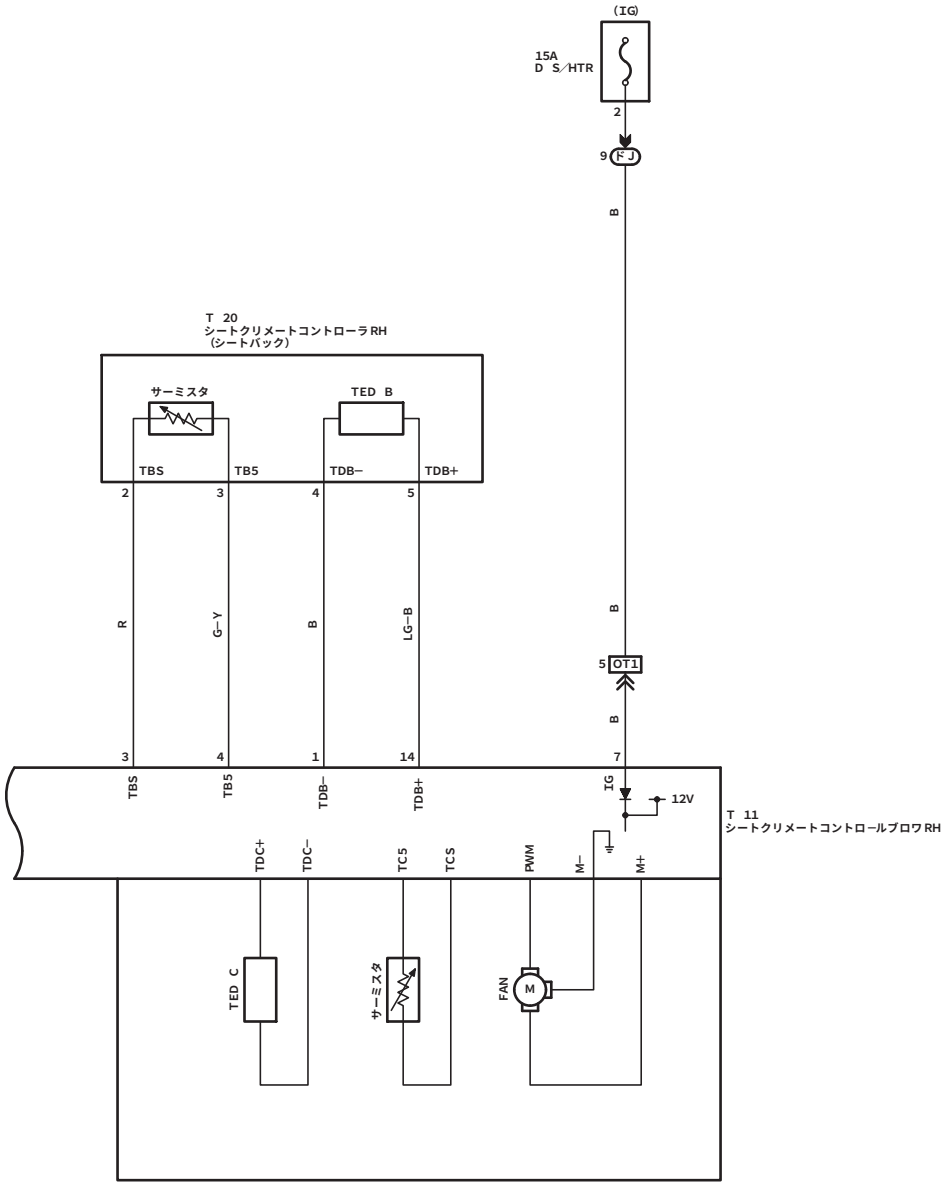

HS008318
X297S0108000173